Manuel d’installation

Installation et mise en place de l’appareil

INSTALLATEUR : Ce manuel doit être confié aux personnes responsables de l'utilisation et du fonctionnement de l'appareil.
PROPRIÉTAIRE : Conservez ce manuel à titre de référence.

AVIS : NE PAS JETER CE MANUEL

QUADRA-FIRE®

FOYER ENCASTRÉ À BOIS EXPEDITION II CONTRÔLE AUTOMATIQUE DE LA COMBUSTION (ACC)

MODÈLE NUMÉRO : EXPEDITION-II

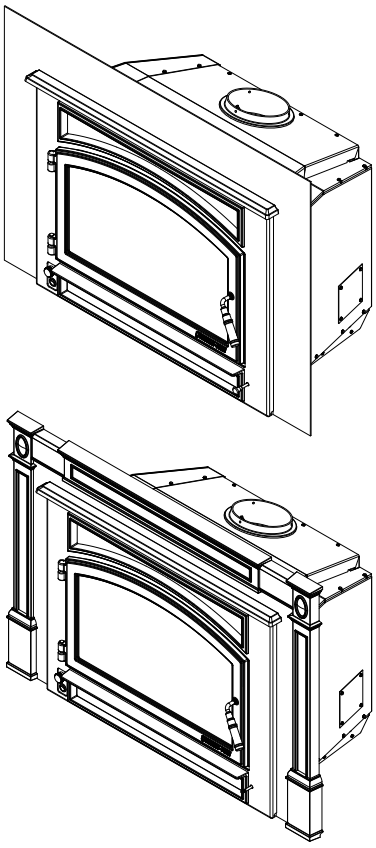

L’installation et l’entretien de cet appareil doivent être effectués par des techniciens autorisés. Hearth & Home Technologies recommande des professionnels formés dans les usines de HTT ou certifiés NFI.

hearthED FACTORY TRAINING Fuel Your Fire

NFI NATIONAL FIREPLACE INSTITUTE® A CERTIFICATION AGENCY

AVERTISSEMENT

Le non-respect de ces instructions peut entraîner un incendie causant des dommages matériels, des blessures, voire la mort.

- Ne pas entreposer ni utiliser de l'essence ou d'autres vapeurs ou liquides inflammables à proximité de cet appareil ou de tout autre appareil électrique.
- Ne surchauffez pas – Si l’appareil de chauffage ou le carneau devient rouge, le feu est trop intense. Une surchauffe annulera votre garantie.
- Respectez les dégagements spécifiés pour les matériaux inflammables. Le non-respect de ces consignes peut déclencher un incendie.

AVERTISSEMENT

SURFACES CHAUDES!
La vitre et les autres surfaces sont chaudes pendant l’utilisation ET le refroidissement.

La vitre chaude et l'appareil provoqueront des brûlures.

- Ne pas toucher la vitre avant qu’elle ne soit refroidie.
- Utilisez des gants en cuir lors du rechargement de combustible
- Ne laissez JAMAIS les enfants toucher la vitre.
- Éloignez les enfants
- SURVEILLEZ ATTENTIVEMENT les enfants présents dans la pièce où l’appareil est installé.
- Avertir les enfants et les adultes des dangers associés aux températures élevées.
- Des températures élevées peuvent enflammer les vêtements ou d’autres matériaux inflammables.
- Éloignez les vêtements, meubles, rideaux ou autres matières inflammables.

AVERTISSEMENT

Risque d’incendie.
À n’utiliser qu’avec des combustibles solides à base de bois. Les autres combustibles risquent de provoquer des feux incontrôlables et d’émettre des gaz toxiques (par exemple, du monoxyde de carbone).

NOTE: To obtain a French translation of this manual, please contact your dealer or visit www.quadrafire.com

REMARQUE : Pour obtenir une traduction française de ce manuel, veuillez contacter votre détaillant ou visiter le www.quadrafire.com

Définition des avertissements de sécurité :

- **DANGER!** Indique une situation dangereuse qui entraînera la mort ou des blessures graves si elle n'est pas évitée.
- **AVERTISSEMENT!** Indique une situation dangereuse pouvant entraîner la mort ou des blessures graves si elle n'est pas évitée.
- **ATTENTION!** Indique une situation dangereuse pouvant provoquer des blessures mineures ou modérées si elle n'est pas évitée.
- **AVIS :** Désigne des pratiques pouvant endommager l'appareil ou d'autres biens matériels.

TABLE DES MATIÈRES

1 Informations importantes concernant la sécurité

A. Certification du foyer encastré 3
B. Puissance calorifique et rendement 3
C. Approuvé pour les maisons mobiles (ÉTATS-UNIS uniquement) . 4
D. Spécifications électriques 4
E. Spécifications de la porte vitrée 4
F. Matériaux incombustibles 4
G. Matériaux inflammables 4
H. Chambre à coucher 4
I. Californie - Proposition 65 4

2 Par où commencer

A. Considérations techniques et conseils d'installation 5
B. Tirage 5
C. Pression négative 6
D. Outils et fournitures nécessaires 6
E. Inspection de l'appareil et des composants 6
F. Liste de vérification de l'installation 7

3 Dimensions et dégagements

A. Dimensions 8
B. Dégagements par rapport aux matériaux inflammables 10

4 Systèmes de cheminée

A. Déterminer l'emplacement de votre poêle et cheminée 12
B. Exigences relatives à l'extrémité de la cheminée 13
C. Règle du 2-10-3 13
D. Systèmes d'évacuation des gaz 14
E. Inspections 14
F. Hauteur de la cheminée / déclivité 14
G. Fixer les composants de la cheminée 14
H. Cheminées de grande taille 15
I. Cheminée en maçonnerie 15
J. Cheminée en maçonnerie avec circulation de la chaleur par conduit métallique 16
K. Cheminée préfabriquée en métal 16
L. Rendre ovale les doublages en acier inoxydable circulaire 17

5 Installation de l'appareil

A. Ensemble de la prise d'air extérieur 18
B. Tuyau de poêle ou doublage au collier de conduit de fumée 19
C. Installation facultative de l'adaptateur de dévoiement 19
D. Appareil au tuyau de poêle ou doublage 19
E. Cordon d'alimentation 20
F. Encadrement mat 20
G. Encadrement mat avec ensemble de garniture 21
H. Encadrement standard et ensemble de garniture en fonte 22
I. Boulons de mise à niveau 22

6 Installation dans une maison mobile 23

7 Documents de référence

A. Registre de maintenance et d'entretien 24
B. Accessoires 26

➔ = Contient des informations mises à jour

Quadra-Fire est une marque déposée de Hearth & Home Technologies.

1 Informations importantes concernant la sécurité

A. Appareil De Certification De La Sécurité

Modèle Numéro :	EXPEDITION-II
Laboratoire :	OMNI Test Laboratories, Inc.
Numéro De Rapport :	0061WN100S
Type :	Appareil de chauffage d'ambiance homologué à combustible solide
Norme :	UL1482, ULC S628-93 et (UM) 84-HUD, approuvé pour les maisons mobiles.

B. Appareil Émissions De Certification

Modèle Numéro :	EXPEDITION-II
Laboratoire :	OMNI Test Laboratories, Inc.
Numéro De Rapport :	0061WN100E
Norme :	UL1482
Peut être trouvé à : www.quadrafire.com/about-us/epa-certification	

B. Puissance calorifique et rendement

Nº de certification EPA :	Numéro : 199-19
Émissions certifiées EPA :	1,9 g/h
***Efficacité testée PCI :**	77,0 %
****Efficacité testée PCS :**	71,3 %
*****EPA, BTU émis :**	de 24 700 à 26 800 / hr
******Pointe d'émission de BTU/ heure :**	56 000
Taille du conduit :	152,4 mm (6 po)
Taille de la boîte à feu :	2,37 pi³
Longueur idéale des bûches :	508 mm (20 po)
Combustible	Corde de bois séché

* Moyenne pondérée du PCI (Faible Valeur calorifique) l'efficacité de l'aide de Sapin de Douglas de bois de dimensions et données collectées au cours de l'EPA des émissions de tests en conformité avec les exigences de la norme CSA B415.1. PCI suppose que l'humidité est déjà dans un état de vapeur, donc il n'y a pas de perte d'énergie pour vaporiser.

** Moyenne pondérée HHV (Haut pouvoir calorifique) l'efficacité de l'aide de Sapin de Douglas de bois de dimensions et données collectées au cours de l'EPA des émissions de tests en conformité avec les exigences de la norme CSA B415.1. HHV comprend la quantité d'énergie nécessaire pour vaporiser l'eau dans le carburant.

*** Plage d'émission de BTU basée sur l'efficacité par défaut de l'EPA et les taux de combustion des résultats bas et élevés des tests EPA, en utilisant du sapin Douglas aux dimensions spécifiées.

**** Maximum de BTU émis par l'appareil calculé en utilisant le taux de combustion maximal de la première heure à partir du résultat élevé du test EPA et le niveau en BTU du bois (8600) multiplié par l'efficacité.

Le EXPEDITION-II est certifié conforme avec les normes d'émission de particules de bois de couchettes 2020.

Cet appareil au bois nécessite des inspections et des réparations périodiques pour un fonctionnement adéquat. Consultez le manuel du propriétaire pour davantage d'information. Ne pas utiliser cet appareil au bois selon les directives du présent manuel contrevient aux réglementations fédérales.

REMARQUE : Cette installation doit être en conformité avec codes locaux. En l'absence de codes locaux, vous devez être en conformité avec les codes d'installation **UL1482, (UM) 84-HUD et NPFA211 aux États-Unis et les codes ULC S628-93 et CAN/CSA-B365 au Canada. NON APPROUVÉ POUR LES INSTALLATIONS DANS LES MAISONS MOBILES AU CANADA!**

C. Approuvé pour les maisons mobiles (ÉTATS-UNIS uniquement)

- AVERTISSEMENT : NE PAS INSTALLER DANS UNE CHAMBRE À COUCHER.
- ATTENTION : L'INTÉGRITÉ DE LA STRUCTURE DU PLANCHER, DES MURS ET DU PLAFOND/TOITURE DE LA MAISON MOBILE DOIT ÊTRE MAINTENUE
- L'appareil doit être correctement fixé à la charpente de la maison mobile avec un fil de mise à terre en cuivre nº 8, la cheminée doit être homologuée **UL103 HT** ou utiliser une pleine longueur de doublage homologué **UL-1777** de 152 mm (6 po) de diamètre.
- L'ensemble de prise d'air extérieur de référence OAK-ACC doit être installé en cas d'utilisation dans une maison mobile.

D. Spécifications électriques

1,5 ampères max (ventilateur). Cordon de 96 pouces.

E. Spécifications de la porte vitrée

Ce poêle est équipé d'une porte vitrée en vitrocéramique de 5 mm d'épaisseur. N'utilisez que des vitres en vitrocéramique de 5 mm pour remplacer une vitre endommagée. Veuillez contacter votre concessionnaire si vous devez remplacer la vitre.

F. Matériaux incombustibles

Matériaux qui ne s'enflamment pas et ne brûlent pas, formés par une combinaison des éléments suivants :

- Acier
- Plâtre
- Brique
- Fer
- Béton
- Céramique
- Verre
- Ardoise

Matériaux rapportés comme ayant passé l'ASTM E 136, méthode standard de détermination du comportement des métaux dans un four à tube vertical de 750°C.

G. Matériaux inflammables

Matériel composé/recouvert de l'un des matériaux suivants :

- Bois
- Papier compressé
- Fibres végétales
- Plastique
- Contreplaqué/OSB
- Panneaux de plâtre (cloison sèche)

Tout matériau qui peut s'enflammer ou brûler : à l'épreuve des flammes ou non, recouvert de plâtre ou non.

H. Chambre à coucher

Lorsqu'un appareil est installé à l'intérieur d'une chambre à coucher, une trousse d'air externe est alors requise et nous vous recommandons également d'installer un détecteur de fumée et/ou de CO dans la chambre à coucher. La taille de la pièce doit être au moins égale à 15 m³ (50 pi³) par 1 000 Btu/h à l'entrée du poêle

I. Californie - Proposition 65

AVERTISSEMENT

Cet appareil, les combustibles utilisés pour le faire fonctionner (bois) et les produits de la combustion du bois peuvent vous exposer à des substances chimiques, notamment le noir de carbone, qui ont été déclarées responsables de cancers par l'État de Caroline, et à du monoxyde de carbone, qui a été déclaré responsable de malformations congénitales et d'autres anomalies de la reproduction par l'État de Californie. Pour plus d'informations, reportez-vous à : WWW.P65Warnings.ca.gov

AVERTISSEMENT

Risque d'incendie.
Hearth & Home Technologies décline toute responsabilité, et la garantie sera annulée par les actions suivantes :

- Installation et utilisation d'un appareil endommagé.
- Modification de l'appareil.
- Non-respect des instructions d'installation de Hearth & Home Technologies.
- Installation et/ou utilisation de composants non autorisés par Hearth & Home Technologies.
- Utilisation de l'appareil sans tous les composants installés.
- Utilisation de l'appareil sans les pieds (si fournis avec l'unité).
- Ne PAS surchauffer – Si l'appareil ou le carneau devient rouge, le feu est trop intense.

Toutes ces actions peuvent entraîner un risque d'incendie.

Les installations, réglages, modifications, maintenances ou entretiens incorrects peuvent provoquer des blessures et des dommages matériels.

Pour obtenir une assistance ou des renseignements supplémentaires, consultez un installateur, une agence d'entretien ou votre concessionnaire.

Hearth & Home Technologies NE GARANTIRA PAS les foyers qui présentent des preuves de surchauffe. La preuve d'une surchauffe du foyer comprend, mais sans s'y limiter :

- Gauchissement de conduit d'air
- Arrêtoirs de brique réfractaire détériorés
- Déflecteur et autres composants intérieurs détériorés

REMARQUE : Le fabricant de cet appareil, Hearth & Home Technologies, se réserve le droit de modifier sans préavis ses produits, leurs spécifications et/ou leurs prix.

2 Par où commencer

A. Considérations techniques et conseils d’installation

ATTENTION

Vérifiez les codes de construction du bâtiment avant l’installation.
- L’installation DOIT être en conformité avec les codes et règlementations locaux, régionaux, provinciaux et nationaux.
- Consultez la société d’assurance, les responsables locaux du bâtiment, les pompiers ou les autorités compétentes pour les restrictions, l’inspection des installations et les permis.

Avant d’installer, considérez les éléments suivants :
- Type de carneau à utiliser
  - Simple paroi, 152 mm (6 po) de diamètre en acier inoxydable, ou
  - Double paroi, 152 mm (6 po) de diamètre en acier inoxydable
- Consultez la page 28 pour les dégagements par rapport aux matériaux inflammables.
- Prise électrique située à proximité pour le ventilateur optionnel

AVERTISSEMENT

Risque d’asphyxie.
- NE connectez PAS cette unité à un conduit de fumée utilisé par un autre appareil.
- NE connectez à AUCUNE gaine ou système de distribution d’air.

Les gaz de combustion risquent d’envahir la maison.

B. Tirage

Le tirage est la différence de pression nécessaire à la bonne évacuation des appareils. Quand le tirage d’un appareil est bon, tous les produits de combustion sortent de la maison par la cheminée.

Quelques considérations pour obtenir un bon tirage :
- Éviter une pression négative.
- Emplacement de l'appareil et de la cheminée

Pour s’assurer que votre appareil a une bonne combustion :
- Lors de la combustion, le tirage de votre cheminée (pression statique) doit être d’environ -0,07 po CE.
- La CE est mesurée à 152 mm (6 po) au-dessus de l’appareil, après une heure de fonctionnement.

AVIS : Hearth & Home Technologies n’assume aucune responsabilité si le système de la cheminée de l’appareil fonctionne mal pour les raisons suivantes :
- Mauvais tirage en raison des conditions ambiantes
- Contre-tirage
- Étanchéité de la structure
- Appareils de ventilation mécanique
- Surtirage causé par des hauteurs de cheminée excessive
- Le rendement idéal est avec une hauteur de cheminée entre 4,26 et 4,88 m (14 et 16 pi) mesurée depuis la base de l'appareil.

C. Pression négative

AVERTISSEMENT

Risque d'asphyxie.
- En cas de pression négative, de la fumée, de la suie et du monoxyde de carbone peuvent s'échapper de l'appareil.
- Pour un fonctionnement sécuritaire, l'appareil a besoin d'un bon tirage.

Si le volume d'arrivée d'air est insuffisant pour permettre le bon fonctionnement de l'appareil, la pression devient négative. La fumée peut être plus épaisse aux étages inférieurs de la maison.

Les causes incluent :
- Ventilateurs d'évacuation (cuisine, salle de bain, etc.)
- Hottes d'aspiration pour cuisinières
- Besoins en air de combustion des chaudières, chauffe-eau et autres appareils de chauffage.
- Sèche-linges
- Emplacement des évents de retour d'air à la chaudière et au système de climatisation.
- Mauvais fonctionnement du système de traitement d'air CVC.
- Fuites d'air à l'étage supérieur telles que :
  - Éclairage encastré
  - Trappe d'accès au grenier
  - Fuites du conduit

Pour minimiser les effets d'une pression d'air négative :
- Installez la prise d'air extérieur en l'orientant face au vent dominant soufflant pendant la saison de chauffage
- Assurez un débit d'air extérieur suffisant pour satisfaire les besoins de tous les appareils de combustion et de l'équipement d'évacuation des gaz
- Vérifier que la chaudière et les évents de retour d'air sont hors de la proximité immédiate de l'appareil
- Évitez d'installer l'appareil près des portes, couloirs ou petits espaces isolés
- L'éclairage encastré doit être de conception étanche
- Les trappes d'accès au grenier doivent être protégées contre les intempéries ou scellées
- Les joints et joints soudés des systèmes de conduits et de l'appareil de traitement de l'air installés dans le grenier doivent être scellés au ruban ou au scellant
- Éviter les installations dans un sous-sol.

AVERTISSEMENT

Risque d'incendie.
Hearth & Home Technologies décline toute responsabilité, et la garantie sera annulée par les actions suivantes :

- Installation et utilisation d'un appareil endommagé.
- Modification de l'appareil.
- Non-respect des instructions d'installation de Hearth & Home Technologies.
- Installation et/ou utilisation de composants non autorisés par Hearth & Home Technologies.
- Utilisation de l'appareil sans tous les composants installés.
- Utilisation de l'appareil sans les pieds (si fournis avec l'unité).
- Ne PAS surchauffer – Si l'appareil ou le carneau devient rouge, le feu est trop intense.

Toutes ces actions peuvent entraîner un risque d'incendie.

D. Outils et fournitures nécessaires

Avant de commencer l'installation, s'assurer que les outils et fournitures suivants sont disponibles.
- Une scie alternative
- Matériaux de charpente
- Des pinces
- Du calfeutrant pour hautes températures
- Un marteau
- Des gants
- Un tournevis à tête cruciforme
- Une équerre de charpentier
- Un tournevis à tête plate
- Une perceuse électrique et des mèches
- Un fil à plomb
- Des lunettes de sécurité
- Un niveau
- Un mètre à ruban
- Divers vis et clous
- Une douille ou clé de 11 mm (7/16 po)
- Des vis autotaraudeuses de 12,7 mm (1/2 po)- 19,1 mm (3/4 po) de long, nº 6 ou 8.

E. Inspection de l'appareil et des composants

- Retirez l'appareil et ses composants de l'emballage et inspectez pour détecter la présence de tout dommage.
- Les composants du système d'évacuation des gaz et les portes de décoration sont envoyés séparément.
- Informez votre concessionnaire si des pièces ont été endommagées pendant l'expédition.
- Faites la lecture de toutes les instructions avant de commencer l'installation. Suivez attentivement ces instructions pendant l'installation pour garantir une sécurité et performance optimales.

AVERTISSEMENT

Risque d'incendie.
Inspecter l'appareil et ses composants pour s'assurer qu'ils ne sont pas endommagés. Les pièces endommagées risquent de compromettre la sécurité de fonctionnement.
- Ne PAS installer des composants endommagés.
- Ne PAS installer des composants incomplets.
- Ne PAS substituer des composants.

Informez le concessionnaire si des pièces sont endommagées.

F. Liste de vérification de l'installation

ATTENTION INSTALLATEUR :

Suivez cette liste de vérification d'une installation régulière

Cette liste de vérification d'une installation régulière doit être utilisée par l'installateur avec, et non au lieu, des instructions contenues dans ce manuel d'installation.

Client : _____

Date d'installation : _____

Lot/Adresse : _____

Emplacement du foyer : _____

Installateur : _____

Nº téléphone du détaillant/fournisseur : _____

Nº de série : _____

Modèle (encercler un) :

AVERTISSEMENT! Risque d'incendie ou d'explosion ! *Ne pas installer le foyer selon ces instructions peut mener à un incendie ou une explosion.*

Installation de l'appareil	**OUI**	**SI NON, POURQUOI?**
Dégagements par rapport aux matériaux inflammables vérifiés.	☐	_____
Le foyer est de niveau et le connecteur est bien fixé à l'appareil.	☐	_____
Décision prise quant à la taille/hauteur du prolongement de l'âtre.	☐	_____
Ensemble de prise d'air extérieur installé.	☐	_____
Les exigences de protection du sol ont été respectées.	☐	_____
Si l'appareil est branché à une cheminée en maçonnerie, elle doit être nettoyée et inspectée par un professionnel. Si la cheminée en maçonnerie est installée à une cheminée métallique fabriquée en usine, la cheminée doit être installée selon les instructions du fabricant et les dégagements.	☐	_____

Cheminée Section 4		
La configuration de la cheminée respecte les schémas.	☐	_____
La cheminée est installée, verrouillée et bien fixée en place avec le dégagement adéquat.	☐	_____
La cheminée satisfait aux exigences relatives à la hauteur (14 à 16 pieds).	☐	_____
Le solin du toit est installé et scellé.	☐	_____
Les extrémités sont installées et scellées.	☐	_____

Dégagements Section 3		
Absence de matériaux inflammables dans les zones exigeant des matériaux incombustibles.	☐	_____
La conformité avec toutes les exigences de dégagement du manuel d'installation a été vérifiée.	☐	_____
Le manteau de foyer et la saillie du mur sont conformes aux exigences du manuel d'installation.	☐	_____
Les bandes de protection et le prolongement de l'âtre sont installés selon les exigences du manuel.	☐	_____

Mise au point de l'appareil Section 5		
Tout le matériel d'emballage et de protection a été retiré.	☐	_____
La brique réfractaire, le déflecteur et la laine céramique isolante ont été correctement installés.	☐	_____
Toutes les étiquettes ont été enlevées de la porte vitrée.	☐	_____
Tout le matériel d'emballage a été retiré de l'intérieur/extérieur/dessus du foyer.	☐	_____
Le sac du manuel et son contenu ont été retirés de l'intérieur/dessous du foyer. et est confié à la personne responsable de l'utilisation et du fonctionnement du foyer.	☐	_____

Hearth & Home Technologies recommande :

- Que vous photographiez l'installation et copiez cette liste de vérification pour vos dossiers.
- Que cette liste de vérification demeure visible en tout temps sur le foyer, jusqu'à ce que l'installation soit terminée.

Commentaire : De plus amples descriptions des problèmes, de la personne qui en est responsable (installateur/constructeur/autres gens du métier, etc.) et les actions correctives requises :

Commentaires communiqués à la partie responsable_____ par _____ le_____

(Constructeur/entrepreneur général) (Installateur) (Date)

3 Dimensions et dégagements

A. Dimensions

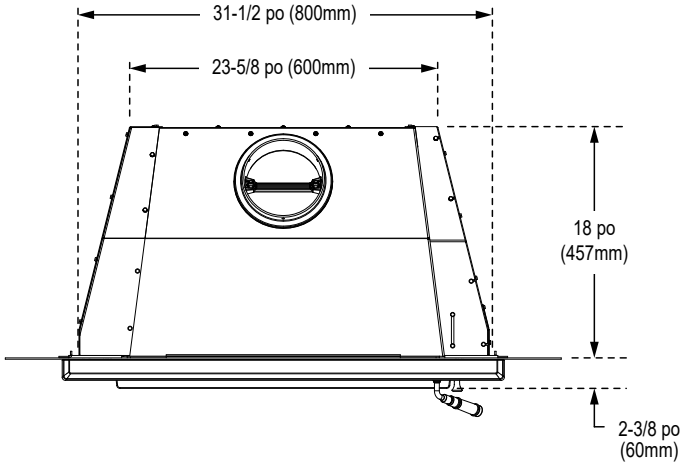

Figure 8.1 - Vue de dessus avec encadrement mat

REMARQUE : Buse d'un diamètre de 152 mm (6 po)

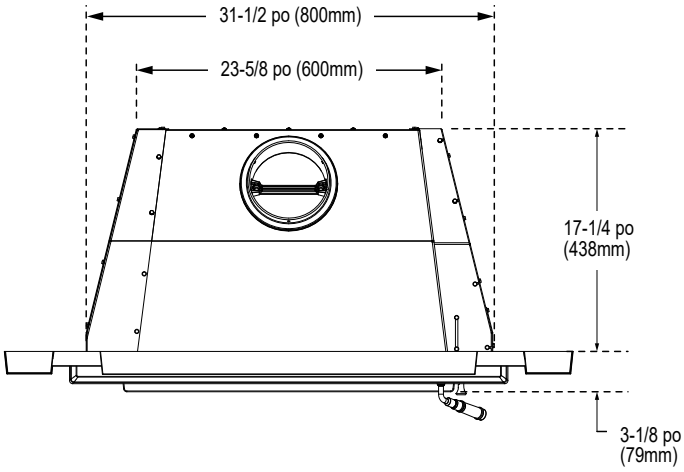

Figure 8.4 – Vue de dessus avec encadrement en fonte

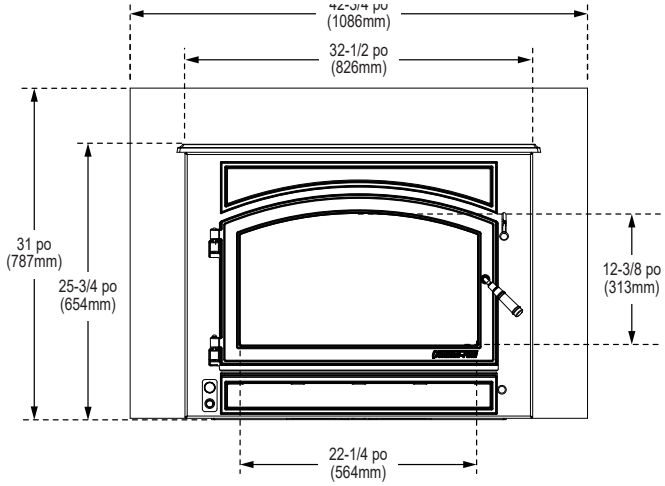

Figure 8.2 - Vue frontale avec petit encadrement mat (SP2-4331)

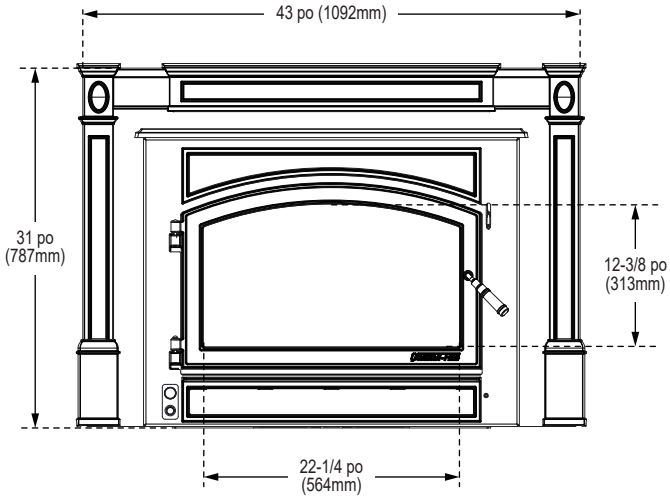

Figure 8.5 - Vue frontale avec petit encadrement mat (CT2-4331) et garniture en fonte (811-0930)

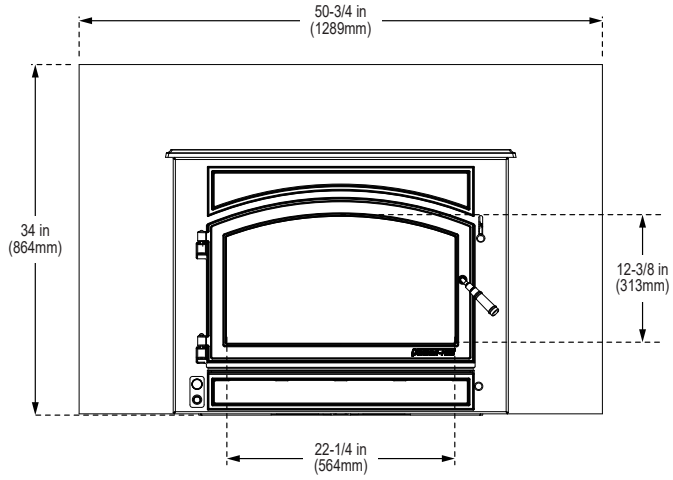

Figure 8.3 Vue frontale avec grand encadrement (SP2-5134)

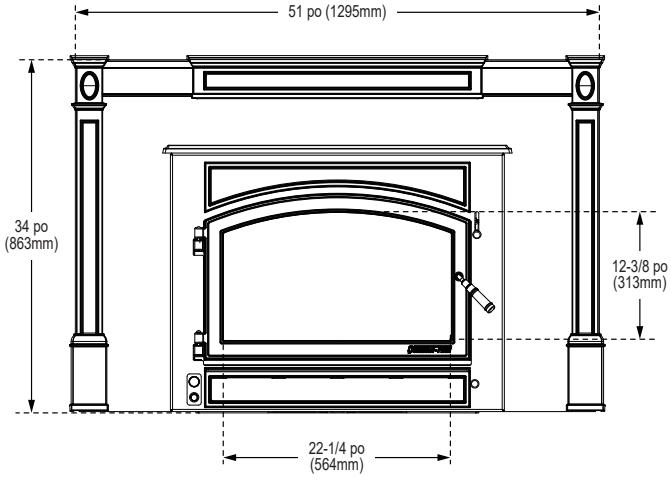

Figure 8.6 - Vue frontale avec grand encadrement mat (CT2-5134) et garniture en fonte (811-0930)

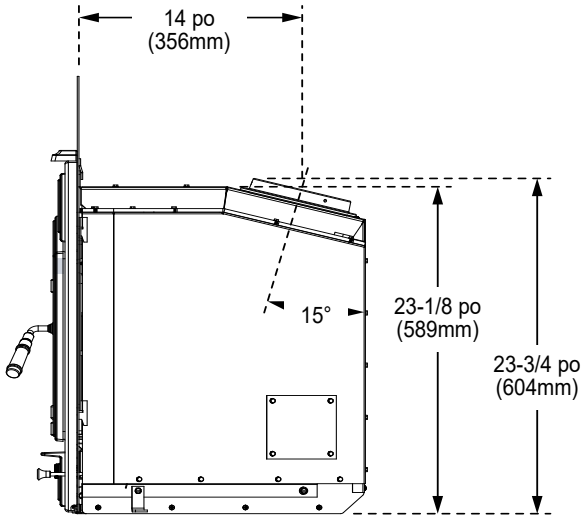

Figure 9.1 Vue latérale avec encadrement mat

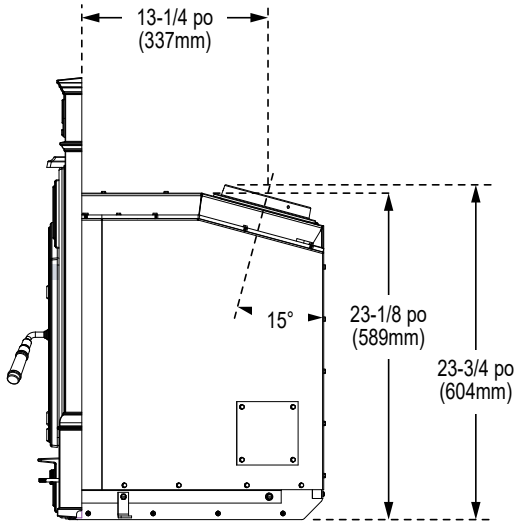

Figure 9.4 – Vue latérale avec encadrement en fonte

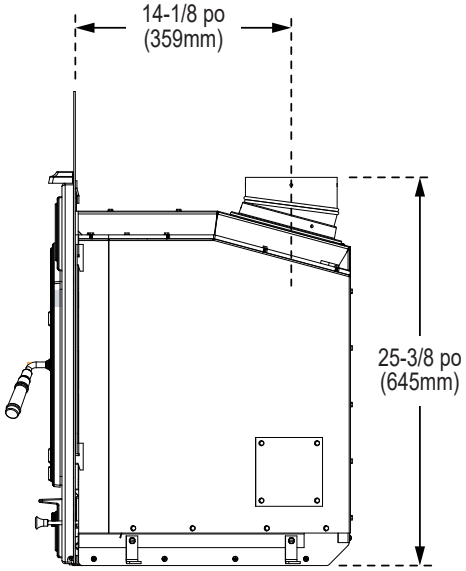

Figure 9.2 - Vue latérale avec encadrement mat et adaptateur à 15 degrés optionnel (DV-6DLR-E15ADSS)

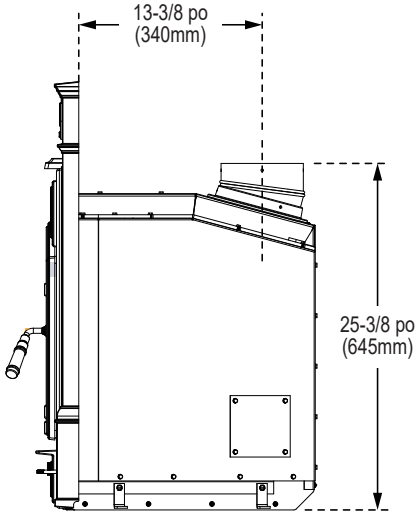

Figure 9.5 - Vue latérale avec encadrement en fonte et adaptateur à 15 degrés optionnel (DV-6DLR-E15ADSS)

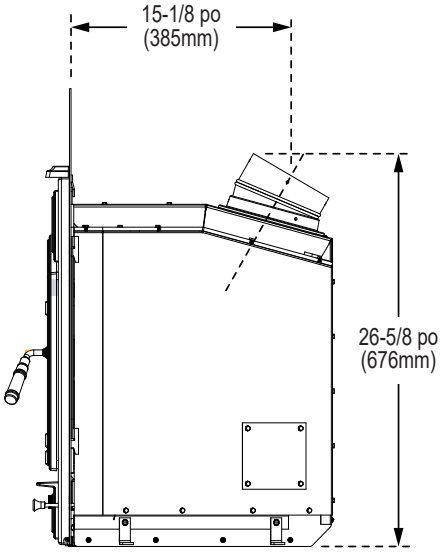

Figure 9.3 - Vue latérale avec encadrement mat et adaptateur à 15 degrés optionnel (DV-6DLR-E15ADSS)

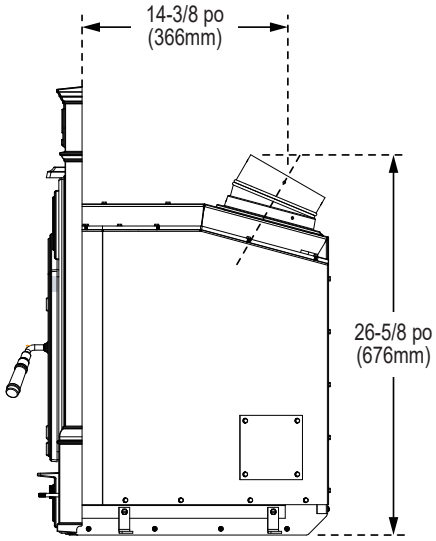

Figure 9.6 - Vue latérale avec encadrement en fonte et adaptateur à 15 degrés optionnel (DV-6DLR-E15ADSS)

B. Dégagements par rapport aux matériaux inflammables

Remarque: Si les spécifications de dégagement du manteau ne sont pas répertoriées ou pour réduire les dégagements du manteau, vous pouvez suivre les réglementations NFPA211 pour assurer une installation sûre de ce produit. Veuillez consulter votre inspecteur en bâtiment local avant de tenter toute réduction de dégagement.

Au Canada, un doublage de conduit S635 pleine longueur de 152 mm (6 po) est requis selon la norme ULC S628.

Aux États-Unis, un doublage de conduit d'une longueur minimum de 1,82 m (5 pi) avec un diamètre de 152 mm (6 po) est requis selon la norme UL 1482.

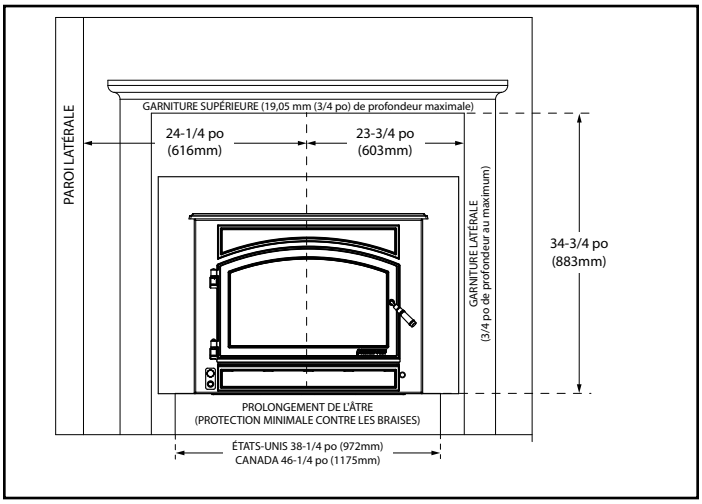

Figure 10.1

REMARQUE : Si les dimensions de la garniture sont supérieures à 19 mm (3/4 po), utiliser des dégagements latéraux ou latéraux avec les matériaux combustibles.

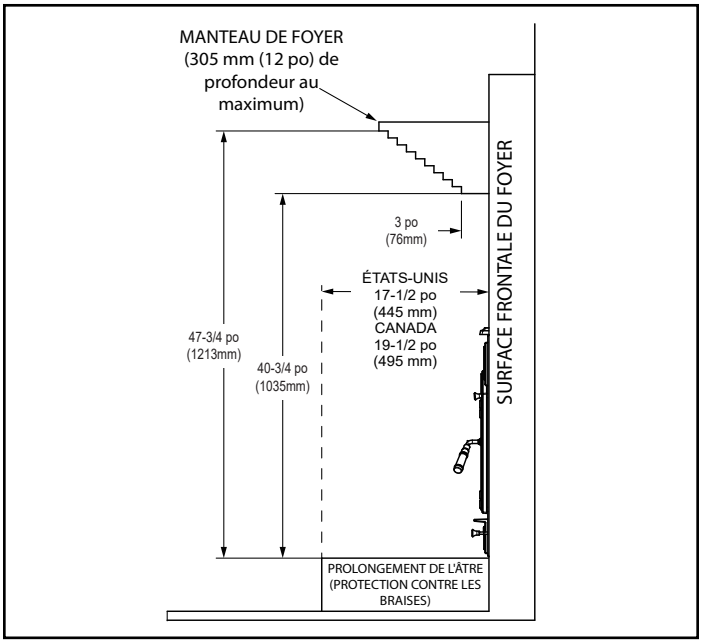

Figure 10.2

Pour calculer les exigences en matière de hauteur du manteau de foyer, vous devez multiplier la profondeur du manteau de foyer par 19,8 mm (0,78 po) puis ajouter 974 mm (38,375 po) au total.

États-Unis et Canada (UL et ULC)

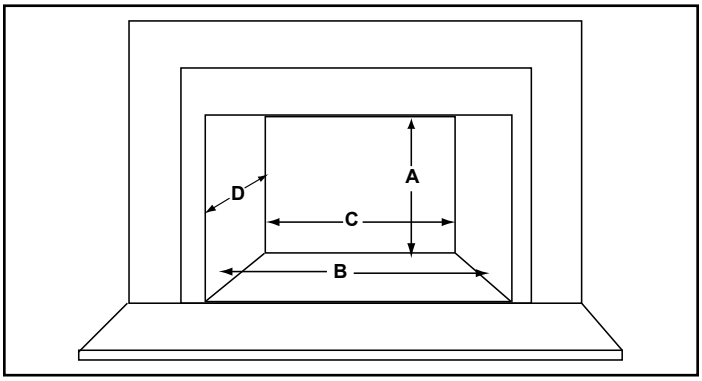

Figure 10.3

Dimensions minimales de l'ouverture		Pouces	Millimètres
A	Hauteur	23-3/8	594
B	Largeur avant	32	813
C	Largeur arrière	23-7/8	606
D	Profondeur (Encadrement en acier)	18-1/4	464
	Profondeur (Encadrement en fonte)	17-1/2	445

REMARQUE : Les dimensions minimales de l'ouverture comprennent un dégagement de 6 mm (1/4 po) autour de l'unité.

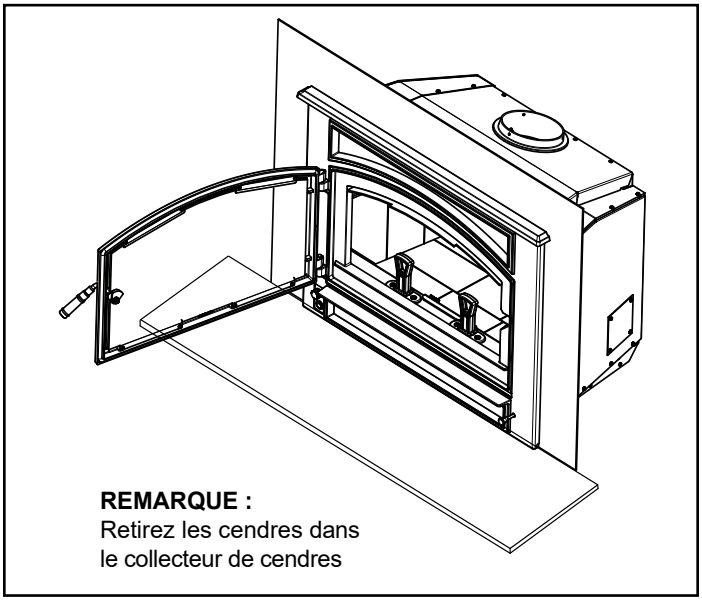

Figure 10.4

REMARQUE : Les dégagements ne peuvent être diminués que si cela est autorisé par les autorités compétentes

AVERTISSEMENT

Risque d'incendie.

- Respectez les dégagements spécifiés pour les matériaux inflammables.
- Le non-respect de ces consignes peut déclencher un incendie.

CAUTION

Hearth and Home Technologies ne recommande pas les revêtements de sol en vinyle à base d'adhésif en raison de la dilatation thermique. Un revêtement de sol de style flottant (LVP - planche de vinyle de luxe ou LVT - dalle de vinyle de luxe) peut être utilisé, mais il atteindra des températures allant jusqu'à 110 ° F dans une pièce où la température ambiante est de 70 ° F. Consultez les spécifications de revêtement de sol pour assurer la compatibilité.
HHT recommande que les poêles à bois et les encastrables aient 29 pouces de revêtement de sol alternatif devant le poêle avant d'utiliser LVP/LVT, qu'ils reposent au ras du sol ou qu'ils soient surélevés sur un foyer surélevé.
Pour tous les autres revêtements de sol, continuez à suivre les exigences de dégagement par rapport aux matériaux combustibles du manuel d'installation.
AVIS : *Les dégagements qui ne respectent pas les directives minimales pourraient entraîner des dommages ou un gauchissement du revêtement de sol en vinyle et sont effectués aux risques de l'installateur ou du propriétaire.*

REMARQUE : Les dégagements ne peuvent être diminués que si cela est autorisé par les autorités compétentes

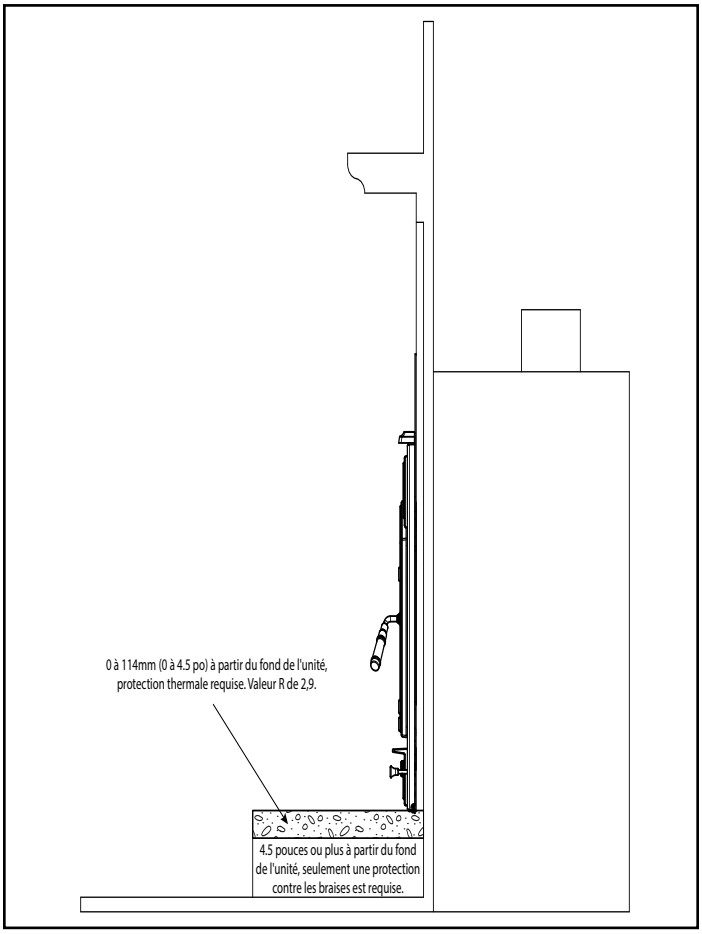

Figure 11.1

Matériel

Résistance thermique : Valeur R
La valeur R est une mesure de la résistance d'un matériau au transfert de chaleur.

La valeur R est pratique lorsque plus d'un matériau est utilisé car vous pouvez ajouter les valeurs R ensemble alors que vous ne pouvez pas le faire avec la valeur k.

Un facteur R PLUS ÉLEVÉ signifie que moins de chaleur est transférée à travers le matériau incombustible au matériau inflammable en dessous.

La valeur R d'un matériau doit être égale ou inférieure à la valeur R exigée pour être acceptable.

A. Déterminer l’emplacement de votre poêle et cheminée

L’emplacement choisi pour l’appareil et la cheminée aura une influence sur leurs performances. Comme illustré sur la **Figure 12.1**, la cheminée :

- Doit être installée à travers l'espace d'air chaud à l'intérieur du bâtiment. Cela permet d'améliorer le tirage, surtout pendant l'allumage et l'extinction du poêle.
- Doit traverser la partie la plus haute du toit. Cela minimise l'impact de l’action des vents.
- Quand vous choisissez l’emplacement de l'appareil, évitez les solins du sol et du plafond de grenier, ainsi que les chevrons.
- Placez le chapeau de l'extrémité loin des arbres, structures adjacentes, lignes de toit irrégulières et autres obstacles.

Votre concessionnaire connaît bien votre région et peut généralement faire des suggestions ou proposer des solutions efficaces à vos problèmes de cheminée.

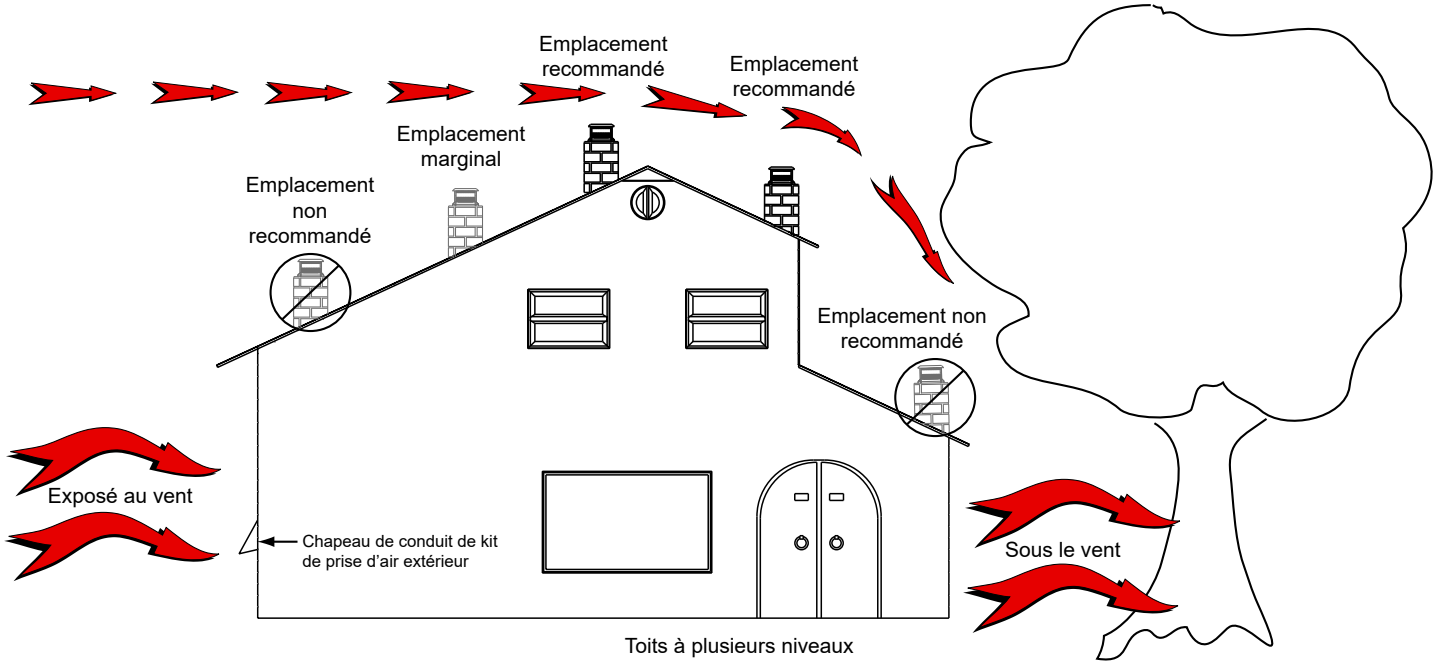

Figure 12.1

B. Exigences relatives à l'extrémité de la cheminée

Suivez les instructions du fabricant en ce qui concerne les dégagements, l'immobilisation du solin et le chapeau de l'extrémité de la cheminée **(Figure 13.1 et 13.2)**.

- La cheminée doit être dotée d'un chapeau homologué.
- Elle ne doit pas se trouver à un endroit où la neige ou d'autres matériaux risquent de la boucher.
- Le débouché doit se trouver à 91 cm (3 pi) au-dessus du toit **et** à 61 cm (2 pi) minimum au-dessus de toute partie du toit se trouvant à moins de 305 cm (10 pi) du débouché.
- Elle doit être loin des arbres et autres structures.

AVIS :
- La performance d'une cheminée peut être variable.
- Les arbres, les bâtiments, l'inclinaison du toit et les conditions de vent peuvent affecter les performances de la cheminée.
- La hauteur de la cheminée devra éventuellement être ajustée si le poêle fume ou le tirage est trop fort.

AVIS : Placer l'appareil dans un sous-sol ou un endroit où peuvent survenir de considérables mouvements d'air peut provoquer une propagation intermittente de fumée de l'appareil. Ne pas situer l'appareil près de
- Portes fréquemment ouvertes
- Sorties ou retours de chauffage central

C. Règle du 2-10-3

Il s'agit d'exigences de sécurité uniquement. Elles n'ont pas pour but de garantir un bon tirage.

Cet appareil est fait avec un carneau de 152 mm (6 po) de diamètre à titre de buse sur l'appareil.

- La modification du diamètre de la cheminée peut altérer la tire et causer une faible performance.
- Il n'est pas recommandé d'utiliser des dévoiements et des coudes aux altitudes supérieures à 1219 m (4000 pi) et/ou lorsque d'autres facteurs pouvant influencer le tirage de la cheminée.

Toit incliné

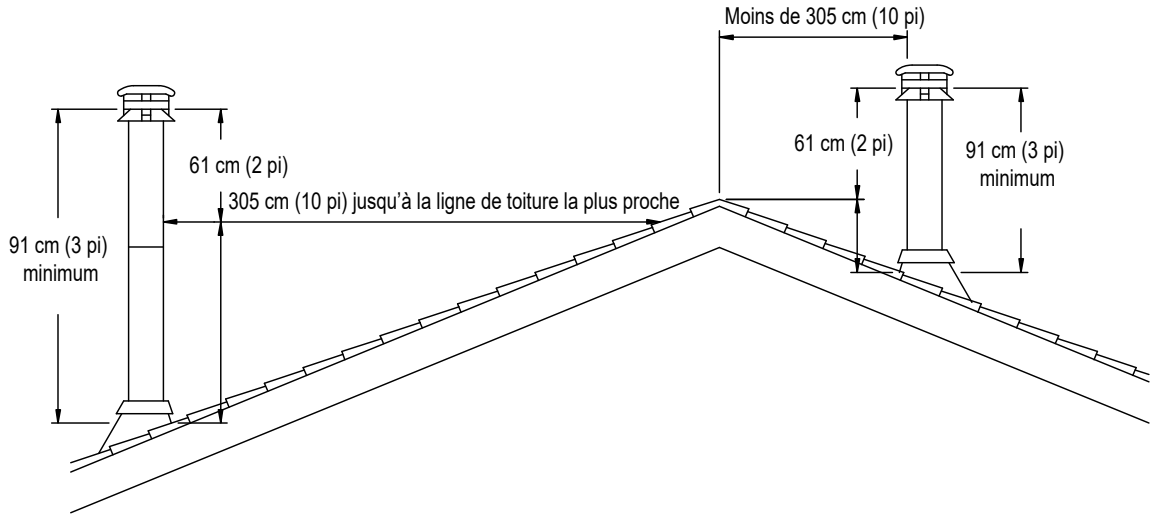

Figure 13.1

Toit plat

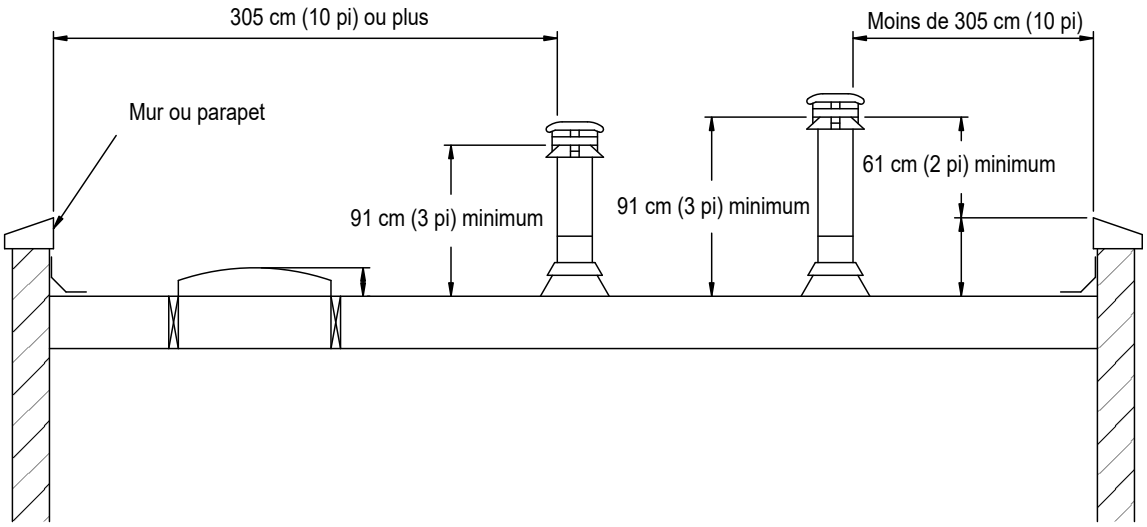

Figure 13.2

D. Systèmes d'évacuation des gaz

Carneau :

On l'appelle également conduit de fumée ou tuyau de poêle. Un carneau avec un diamètre minimum de 152 mm (6 po) en acier inoxydable doit être utilisé.

Cheminée :

Peu importe que la cheminée soit neuve ou existante, en maçonnerie ou préfabriquée, elle doit satisfaire aux exigences minimums telles que spécifiées ci-dessous.

Au Canada, un doublage de conduit S635 pleine longueur de 152 mm (6 po) est requis selon la norme ULC S628. Aux États-Unis, un doublage de conduit d'une longueur minimum de 1,82 m (5 pi) avec un diamètre de 152 mm (6 po) est requis selon la norme UL 1482.

AVERTISSEMENT

Risque d'incendie!
Utilisez les dégagements et instructions du fabricant du conduit pour installer le système d'évacuation des gaz.

E. Inspections

Les cheminées existantes devraient être inspectées et nettoyées par un ramoneur qualifié avant l'installation. La cheminée ne doit pas avoir de fissures, de mortier lâche ou d'autres signes de détérioration et de blocage. Hearth & Home Technologies recommande que des professionnels **certifiés par NFI ou CSIA**, ou des techniciens supervisés par des professionnels certifiés, effectuent une inspection **NFPA 211** niveau II de la cheminée.

AVERTISSEMENT

Risque d'incendie
Inspection de la cheminée :

- La cheminée doit être en bon état.
- Elle doit être en conformité avec la norme **NFPA 211**
- La cheminée fournie doit être de 152 mm (6 po) selon **UL103 HT**.

F. Hauteur de la cheminée / déclivité

Ce produit a été conçu et testé pour une cheminée de 152 mm (6 po) de diamètre et 4,27 à 4,88 m (14 à 16 pi) de hauteur (hauteur de l'appareil inclus) mesurée depuis la base de l'appareil. Moins vous respectez ces dimensions, plus vous risquez de compromettre les performances.

La hauteur de la cheminée devra éventuellement être augmentée de 2 à 3 % pour chaque tranche de 300 m (1000 pi) au-dessus du niveau de la mer. Il n'est pas recommandé d'utiliser des dévoiements ou des coudes aux altitudes supérieures à 1219 m (4000 pi) au-dessus du niveau de la mer lorsque d'autres facteurs peuvent influencer le tirage de la cheminée.

AVERTISSEMENT

Risque d'asphyxie.

- NE BRANCHEZ PAS CET APPAREIL À UN CONDUIT DE CHEMINÉE UTILISÉ PAR UN AUTRE APPAREIL.
- NE CONNECTEZ À AUCUNE GAINE OU SYSTÈME DE DISTRIBUTION D'AIR.

Les gaz de combustion risquent d'envahir la maison.

AVERTISSEMENT

Les installations, réglages, modifications, maintenances ou entretiens incorrects peuvent provoquer des blessures et des dommages matériels. Se reporter aux informations du manuel du propriétaire inclut avec cet appareil. Pour obtenir une assistance ou des renseignements supplémentaires, consulter un installateur, une agence de service ou votre concessionnaire.

G. Fixer les composants de la cheminée

Pour tous les raccordements, y compris celui de la buse, utilisez 3 rivets ou vis autotaraudeuses selon les directives du fabricant. Ces sections doivent être fixées au foyer encastré et entre eux en orientant l'extrémité ondulée (mâle) en direction du foyer **(Figure 15.1)**.

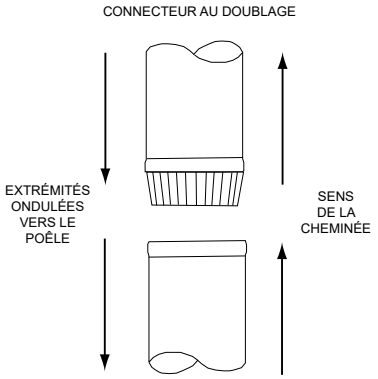

Figure 14.1

AVERTISSEMENT

Risque d'incendie.
Utilisez les dégagements et instructions du fabricant du conduit pour installer le système d'évacuation des gaz.

H. Cheminées de grande taille

Il est conseillé de regarnir une cheminée de plus de 152 mm (6 po) de diamètre. Une cheminée surdimensionnée peut affecter le tirage, nuire à la performance et augmentera l'accumulation de créosote.

AVIS : Vérifiez auprès des autorités locales du bâtiment ou consultez NFPA 211 **National Fire Protection Association (NFPA 211)**.

I. Cheminée en maçonnerie

Ce foyer encastré est conforme aux normes **UL 1482 et ULC S628 (Canada)** et est approuvé par les **normes de sécurité UL & ULC** concernant l'installation et l'usage d'un foyer avec une cheminée en maçonnerie selon les normes **NFPA 211 et CAN/CSA-B365-01**.

- Doit être en conformité avec la norme **NFPA 211**.
- Elle doit avoir au moins 16 mm (5/8 po) de revêtement d'argile joint par un ciment réfractaire (Les installations dans un conduit d'argile sans revêtement en acier inoxydable peuvent réduire le tirage et affecter la performance. Cela provoquera le noircissement de la vitre et produira un excès de créosote.)
- La paroi en maçonnerie de la cheminée, si brique ou bloque modulaire, l'extrémité du terminal horizontal doit être placée à au moins 102 mm (4 po) du mur.
- Une cheminée en moellons doit être d'une épaisseur d'au moins 305 mm (12 po).
- La zone transversale doit être conforme à la norme **NFPA 211-2006 Section 12.4.5.1**.
- Elle devrait être revêtue avec un doublage en acier inoxydable de 152 mm (6 po) pour améliorer les performances et réduire la formation de créosote.
- Un doublage équivalent doit constituer d'un système de revêtement de cheminée homologué ou d'un autre matériau approuvé.
- Aucun air de dilution ne doit pénétrer dans la cheminée.
  a. Fixez le registre du foyer en position ouverte. Si cela est impossible, il sera nécessaire de retirer le registre
  b. Sceller la zone du registre de la cheminée existante du foyer avec un matériau non combustible, comme illustré ci-dessous à la figure 4.5
  c. Deux méthodes doivent pouvoir s'enlever et se remplacer pour le nettoyage et la réinstallation.
- Si faisable, installez une porte de nettoyage hermétique derrière la tablette à fumée.

REMARQUE : Au Canada, ce foyer encastré doit être installé avec un doublage de cheminée continu d'un diamètre de 152 mm (6 po) s'étendant du foyer encastré au sommet de la cheminée. **Le doublage de cheminée doit être conforme aux exigences de la Classe 3 de la norme CAN/ULC-S635, pour les systèmes de doublure de maçonnerie existante ou cheminées et évacuations préfabriquées, ou la norme CAN/ULC-S640, pour les systèmes de doublure de nouvelles cheminées en maçonnerie.**

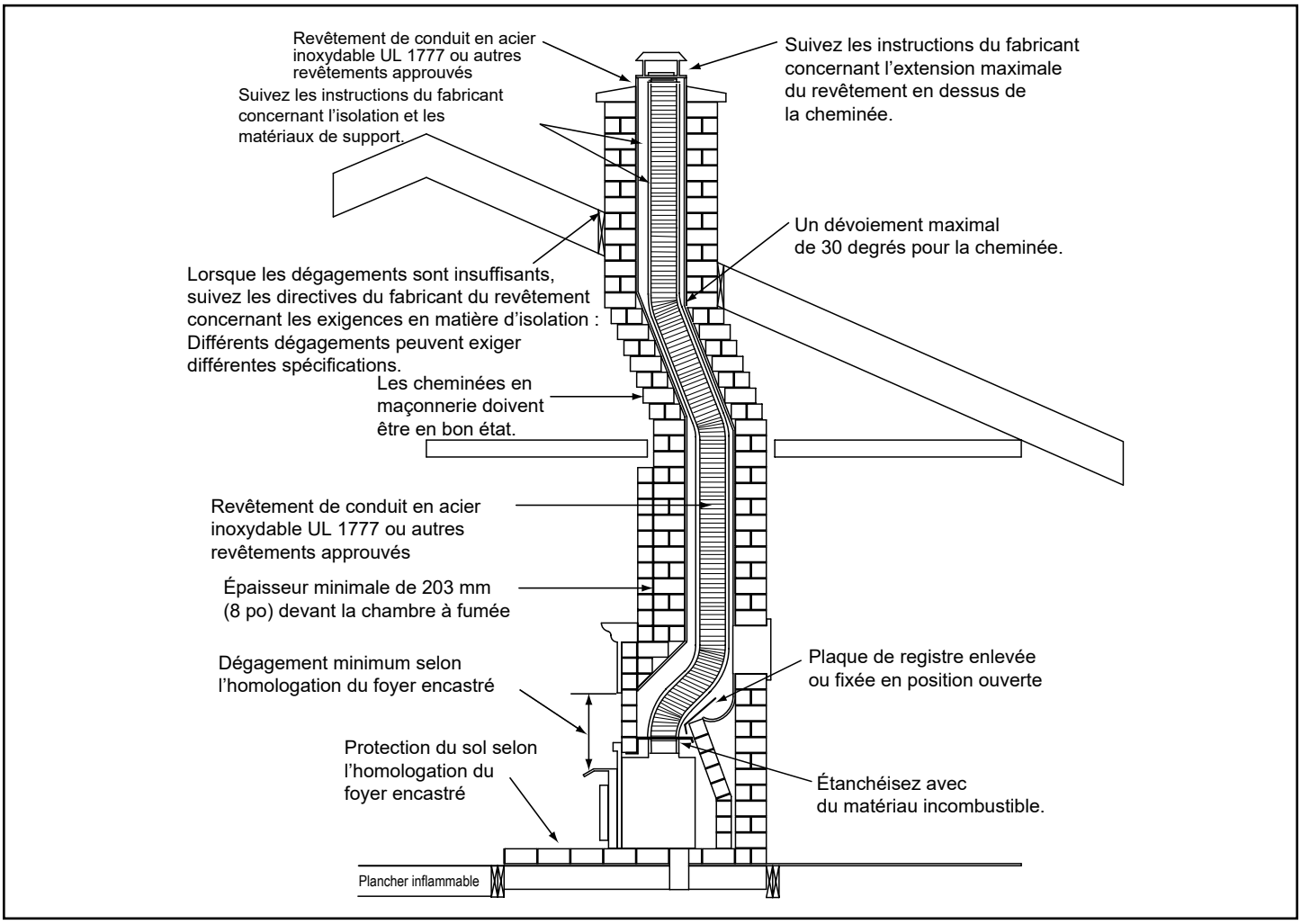

Figure 15.1

Modèle générique de foyer encastré indiqué dans l'illustration

J. Cheminée en maçonnerie avec circulation de la chaleur par conduit métallique

Ce foyer encastré est conforme aux **normes UL-1482 et ULC S628 (Canada)** et est approuvé par les **normes de sécurité UL & ULC** concernant l'installation et l'usage d'un foyer avec une cheminée en maçonnerie selon la **norme NFPA 211** avec une connexion directe à la buse de la cheminée.

K. Cheminée préfabriquée en métal

Peu importe que la cheminée soit neuve ou existante, en maçonnerie ou préfabriquée, elle doit satisfaire aux exigences minimums :

- Doit être une cheminée d'un diamètre intérieur minimum de 152 mm (6 po), conçue pour des températures élevées et homologuée **UL 103 HT (2100°F) or ULC S628**.
- Vous devez utiliser les composants requis par le fabricant pour l'installation.
- Vous devez respecter les dégagements requis par le fabricant pour l'installation.
- Reportez-vous aux instructions d'installation des fabricants.
- Aucun air de dilution ne doit pénétrer dans la cheminée.
  a. Fixez le registre du foyer en position ouverte. Si cela est impossible, il sera nécessaire de retirer le registre
  b. Scellez la zone du registre autour du carneau à l'aide d'un scellant à haute température ou scellez la partie encastrée contre la face du foyer.
  c. Deux méthodes doivent pouvoir s'enlever et se remplacer pour le nettoyage et la réinstallation.

REMARQUE : Veuillez-vous référer au fabricant du doublage de cheminée pour des recommandations quant au soutien du doublage. Une installation dans un foyer sans un permis rendra nulle l'homologation.

Dimensions minimales de l'ouverture		Pouces	Millimètres
A	Hauteur	23-3/8	594
B	Largeur avant	32	813
C	Largeur arrière	23-7/8	606
D	Profondeur (Encadrement en acier)	18-1/4	464
	Profondeur (Encadrement en fonte)	17-1/2	445

AVIS : Au Canada, une cheminée préfabriquée doit être conforme aux normes de sécurité, **être homologuée UL103 HT 1149 °C (2100°F) classe « A » ou être en conformité avec la NORME CAN/ULC-S629M APPLICABLE AUX CHEMINÉES PRÉFABRIQUÉES de 650°C**.

AVERTISSEMENT

Risque d'incendie.
Quand les cheminées fabriquées en usine refroidies à l'air avec revêtement :
- Installez le doublage de cheminée approuvé aux **exigences UL 1777 de type HT 1149 °C (2100 °F)**
- Réinstallez UNIQUEMENT le chapeau de la cheminée originale préfabriquée
- NE BLOQUEZ PAS les orifices d'air dans la cheminée
- Le blocage du refroidissement d'air surchauffera la cheminée

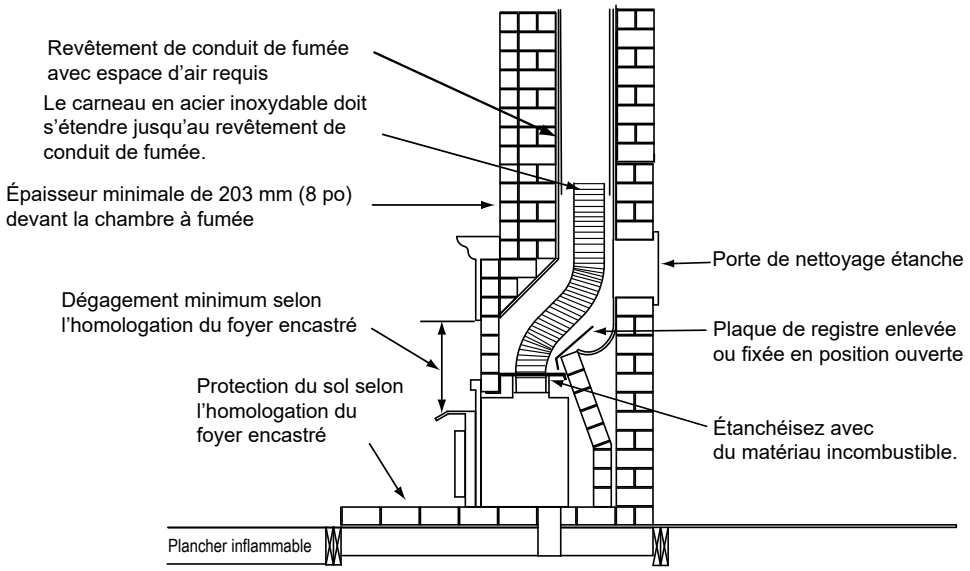

Modèle générique de foyer encastré indiqué dans l'illustration

Figure 16.1

L. Rendre ovale les doublages en acier inoxydable circulaire

Donner une forme ovale aux doublages en acier inoxydable afin d'accueillir le conduit passant près du registre d'un foyer est permis et acceptable.

Assurez-vous que l'ovalisation est minimisée à la longueur nécessaire pour passer à travers le registre.

AVERTISSEMENT

Risque d'asphyxie.
NE BRANCHEZ PAS cet appareil à un conduit de cheminée utilisé par un autre appareil ou à un système de distribution d'air.
Les gaz de combustion risquent d'envahir la maison.

5 Installation de l'appareil

A. Ensemble de la prise d'air extérieur

Une source d'air (oxygène) est nécessaire à la combustion. L'air de combustion consommé par le feu doit être remplacé. Il est remplacé par l'air frais qui s'infiltre à travers les fenêtres et les portes. Dans les maisons équipées de portes et de fenêtres étanches, une prise d'air extérieur est nécessaire. Un ensemble de prise d'air extérieur en option est disponible.

Éléments nécessaires à l'installation (non fournis)

- Nécessaire pour la deuxième option :
  - Tuyau flexible en aluminium de 10 cm (4 po); si vous utilisez un autre matériau, il doit être durable, non combustible et résistant à une température de 180 °C (350°F).
    - Coupez le tuyau à la longueur requise pour votre installation.
- Nécessaire pour les deux options :
  - Tournevis à tête cruciforme
  - Clé Allen de 5/32 po.
  - Silicone pour joints

Première option - instructions d'installation

1. Assurez-vous que le trou d'accès existant dans le foyer ne sera pas couvert par l'appareil. Le trou d'entrée d'air extérieur existant peut être sous à l'arrière ou sur le côté de l'appareil. L'air extérieur peut également pénétrer dans le conduit de cheminée existant dans certaines situations.
2. Retirez les vis qui maintiennent le couvercle extérieur en place. Placez la plaque d'air extérieur dans le canal comme illustré (la plaque d'air extérieur est située dans le pack de composants). réinstallez le couvercle extérieur. (Graphique 5.1)
3. Mettez à niveau la boîte externe et installez l'appareil. Après avoir installé l'appareil dans la boîte extérieure, scellez l'ouverture du foyer et le paquet de garniture avec de l'isolant pour éviter les fuites d'air dans la pièce.

Deuxième option - Instructions d'installation

1. Suivez les étapes de l'option 1.
2. Assurez-vous que le trou d'accès dans le foyer est assez grand pour insérer le conduit flexible de 102 mm (4 po).
3. Après avoir glissé la boîte dans le foyer, insérez le conduit flexible dans l'ouverture découpée pour obtenir de l'air de combustion extérieur.
4. Mettre à niveau et installer l'appareil.

REMARQUE : Ne pas utiliser les ligatures en plastique incluses à l'ensemble car elles vont fondre. Vous devrez peut-être installer en premier le conduit flexible dans la boîte à feu selon l'installation. Fixez l'adaptateur flexible avec au moins 2 vis.

AVERTISSEMENT

Risque d'incendie. Risque d'asphyxie.
Ne laissez pas entrer l'air de combustion extérieur par :
- Dans une cavité de la paroi murale, du sol ou du plafond
- Dans un espace fermé, par exemple dans un grenier ou garage
- Près de conduits d'évacuation ou de cheminées

Cela risque de provoquer de la fumée ou des odeurs.

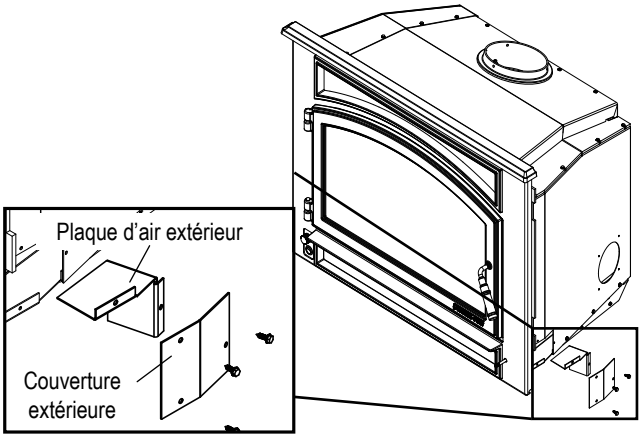

Figure 18.1

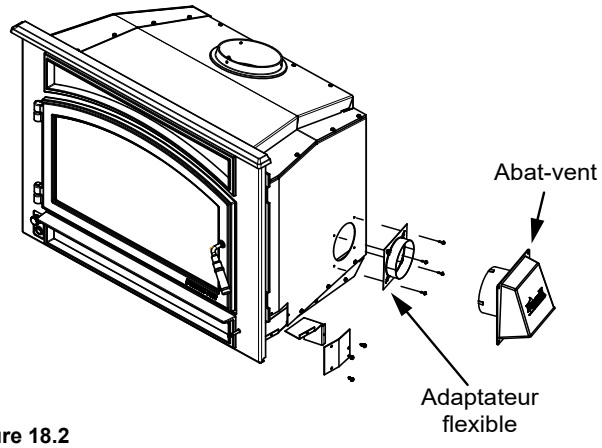

Figure 18.2

AVERTISSEMENT

Risque d'asphyxie.
L'entrée d'air extérieur doit être située de façon à ce qu'elle ne puisse pas être bouchée par :
- Des feuilles
- De la neige ou de la glace
- D'autres débris

Si elle est obstruée, le débit d'air de combustion risque d'être insuffisant. Une propagation de fumée dans la maison peut déclencher les alarmes ou gêner les personnes sensibles.

AVERTISSEMENT

Risque d'asphyxie.
La longueur du tuyau connecté à la prise d'air extérieur ne doit PAS dépasser la hauteur verticale du conduit de fumée.
- Sinon, le feu ne brûlera pas correctement
- La fumée se propage dans la pièce quand la porte est ouverte, en raison du manque d'air.

B. Tuyau de poêle ou doublage au collier de conduit de fumée

1. Il y a 4 trous déjà pré-percés dans la buse séparés de 90 degrés. Attachez la buse au conduit/doublage du poêle. Si le joint n'est pas en bon état, utilisez du mastic pour hautes températures **(Figure 19.1)**.
2. Fixez le joint au-dessous de la buse avec une fine couche de silicone.

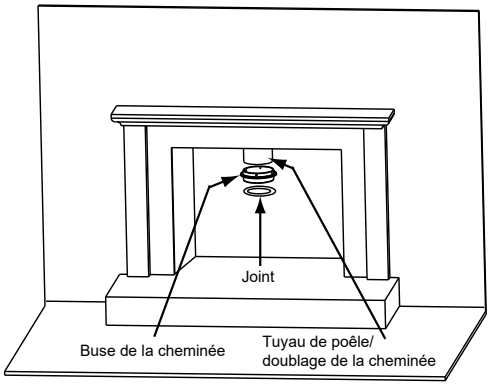

Figure 19.1

C. Installation facultative de l'adaptateur de dévoiement

L'utilisation optionnelle d'un coude universel de 15° (Simpson Duravent, n° de pièce 4615) peut être acheté auprès de votre détaillant de tuyau Simpson Durvent ou chez votre concessionnaire Quadra-Fire (n° de pièce DV-6DLR-E15ADSS. **Figure 19.2** montre une installation verticale et également comment réaliser une installation facultative avec un coude de 30°.

Le coude de 15° peut être fixer directement à la buse de la cheminée. Suivez les instructions du fabricant du conduit pour l'utilisation de vis ou de rivets. La plupart des doublages du fabricant au diamètre de 152 mm (6 po) peuvent être directement fixés au haut d'un coude de 15°.

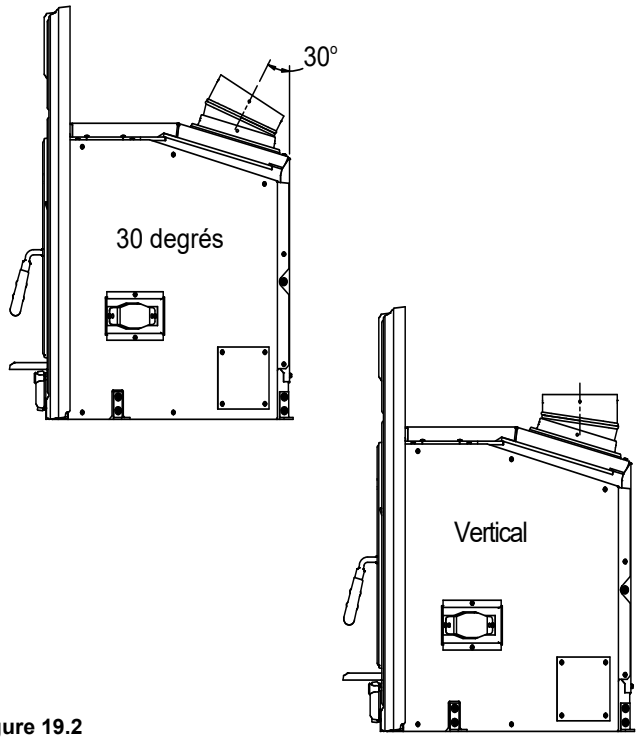

Figure 19.2

D. Appareil au tuyau de poêle ou doublage

1. Une fois l'appareil en place et fixé, atteignez et saisissez la barre de fixation à travers l'ouverture de la cheminée et tirez-la vers le bas à l'intérieur de l'ouverture de la cheminée **(Figure 19.3)**.
2. Insérez les boulons de 8 mm (5/16 po) à l'intérieur du conduit et à travers la barre de montage de la cheminée. Serrez bien les écrous; des attaches sont fournies.
3. Réinstallez l'ensemble du canal des tubes, le panneau du déflecteur, la laine céramique isolante et le canal de protection du déflecteur.

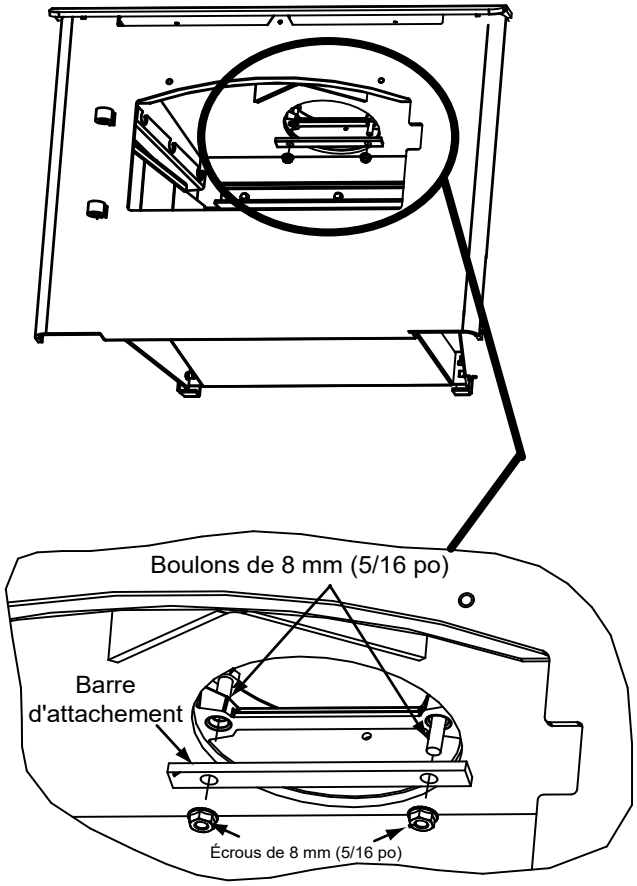

Figure 19.3

REMARQUE : Ce sont des dessins génériques pouvant ne pas représenter votre modèle spécifique.

E. Cordon d'alimentation

Le cordon d'alimentation est expédié dans le paquet déjà installé à l'appareil. Vous pouvez faire passer le cordon d'alimentation soit vers la droite ou vers la gauche en fonction de la configuration de votre source d'alimentation **(Figure 20.1)**. **REMARQUE** : le cordon d'alimentation mesure 96 pouces de long.

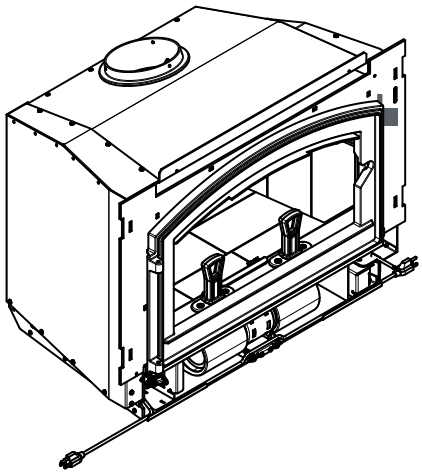

Figure 20.1

F. Encadrement mat

	Dimensions globales	Nº de pièce
Taille standard	109 cm (43 po) x 78 cm (31 po)	SP-4331
Grande taille	129 cm (51 po) x 86 cm (34 po)	SP-5134

1. Placez la face de l'encadrement vers le bas sur une surface protégée pour éviter les rayures.
2. Retirez la porte en déverrouillant la poignée de l'avant et en soulevant la porte, mettez de côté en la déposant sur une surface de protection **(Figure 20.2)**.

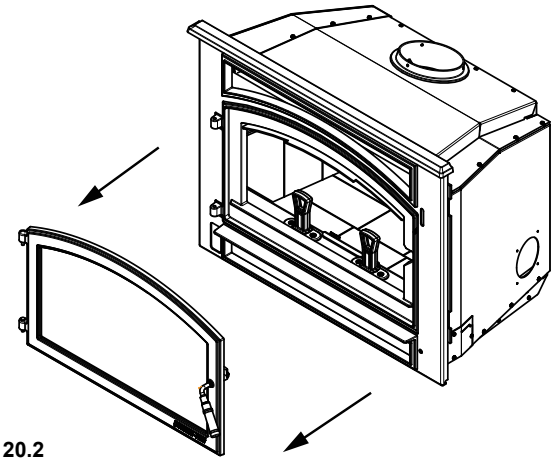

Figure 20.2

3. Retirez l'avant en soulevant puis en le détachant de l'appareil, mettez-le de côté sur une surface de protection **(Figure 20.3)**.

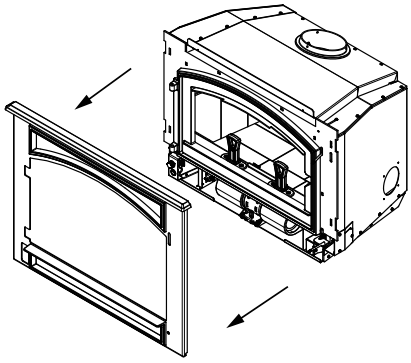

Figure 20.3

4. Soulevez l'encadrement en avant de l'appareil **(Figure 20.4)**.

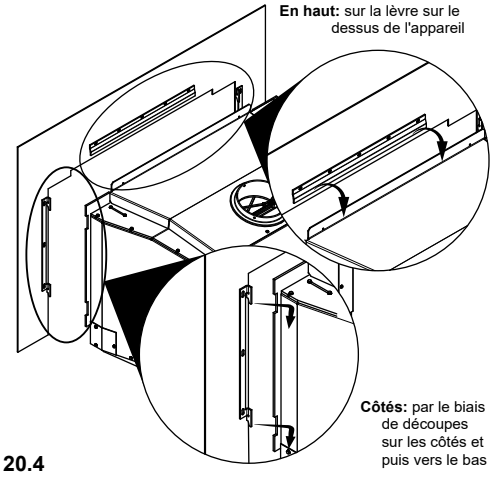

Figure 20.4

5. Réinstallez l'encadrement en avant de l'appareil **(Figure 20.5)**.

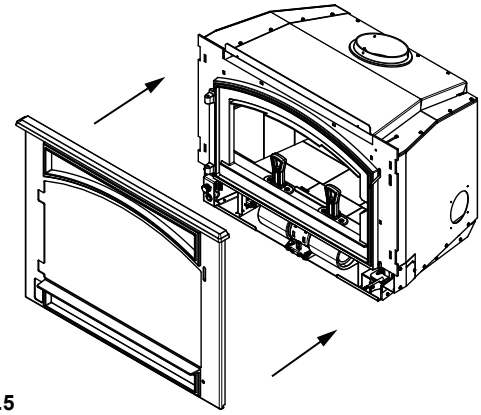

Figure 20.5

6. Réinstallez la porte en avant de l'appareil **(Figure 20.6)**.

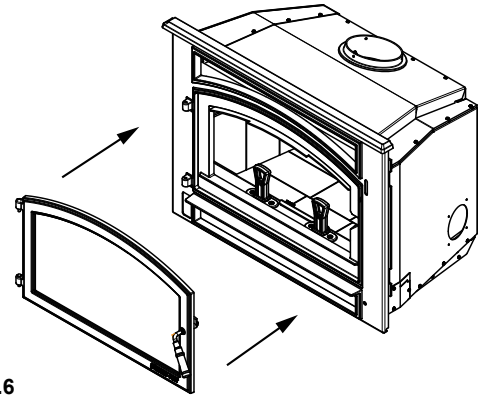

Figure 20.6

G. Encadrement mat avec ensemble de garniture

	Dimensions globales	Nº de pièce	Ensemble de garniture
Taille standard	109 cm (43 po) x 78 cm (31 po)	SP-4331	TRIMKIT-4331-NL
Grande taille	129 cm (51 po) x 86 cm (34 po)	SP-5134	TRIMKIT-5134-NL

1. Suivez les étapes une à trois de la Section intitulée E. Installation de l'encadrement mat à la page 20.
2. Soulevez l'ensemble de l'encadrement en avant de l'appareil **(Figure 20.3 à la page 20)**.
3. Assemblez la garniture comme indiqué à la **Figure 21.1**.

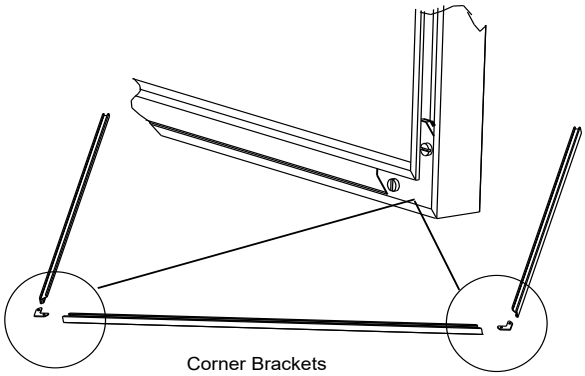

Figure 21.1

4. Faites glisser la garniture sur l'encadrement mat comme indiqué à la **Figure 21.2**.

REMARQUE : Vous pourriez avoir besoin de tirer l'appareil hors du foyer afin de dégager le manteau lorsque vous faites glisser la garniture par-dessus l'encadrement plat.

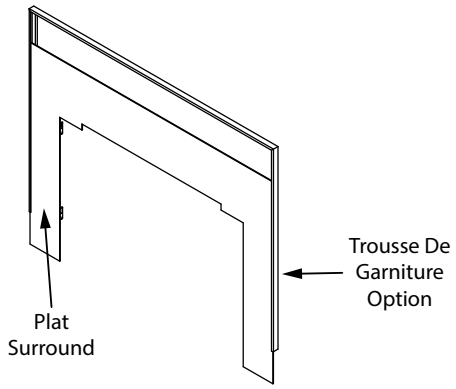

Figure 21.2

5. Installez deux ressorts d'acier sur le haut de chaque côté et entre l'encadrement mat et la trousse de garniture assemblée, comme indiqué à la **Figure 21.3**.

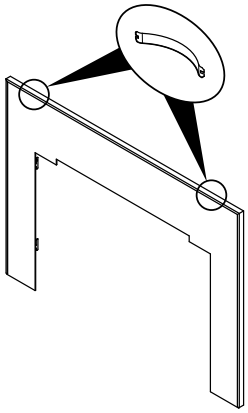

Figure 21.3

6. Installez deux ressorts d'acier sur chaque côté de l'encadrement mat vers le fond et de la trousse de garniture assemblée **(Figure 21.4)**.
7. Si nécessaire, repoussez l'appareil dans le foyer.

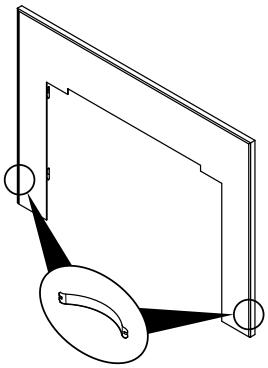

Figure 21.4

8. Réinstallez la façade en avant de l'appareil **(Figure 20.2 à la page 20)**.
9. Réinstallez la porte à l'avant de l'appareil **(Figure 20.2 à la page 20)**.

H. Encadrement standard et ensemble de garniture en fonte

	Dimensions globales	Nº de pièce
Encadrement régulier	109 cm (43 po) x 78 cm (31 po)	CT2-4331
Grand encadrement	129 cm (51 po) x 86 cm (34 po)	CT2-5134
Ensemble de garnitures en fonte	Convient aux encadrements réguliers et grands encadrements	811-0930

1. Déballez le contenu du carton en faisant attention de ne pas égratigner ou endommager les pièces de garniture en fonte.
2. Placez la face de l'encadrement vers le bas sur une surface protégée pour éviter les rayures.
3. Placez les tampons adhésifs anti-vibrations en feutre sur la face avant de chaque angle de la pièce en métal supérieure et sur la face arrière de chaque angle de la pièce supérieure en fonte **(Figure 22.1)**.

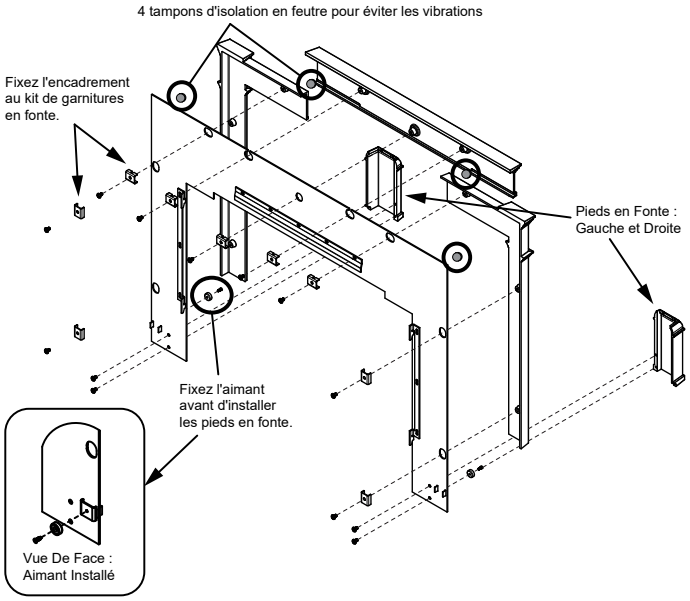

Figure 22.1

4. Placez les pièces de garniture en fonte correspondantes (2 pieds décoratifs en fonte et 1 linteau décoratif en fonte) sous les panneaux, face vers le bas. Alignez les trous dans les pièces en métal avec les 5 bossages sur la pièce supérieure en fonte et 2 bossages sur chaque pièce latérale.
5. Fixez les aimants aux supports. L'aimant faisant face avant **(Figure 22.2)**.

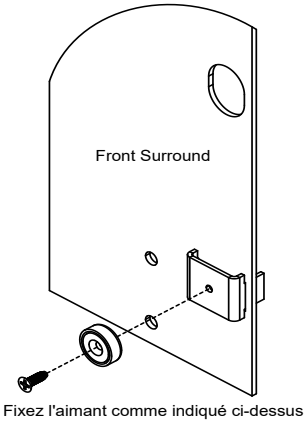

Figure 22.2

6. Placez les embases en fonte en dessous des côtés en métal, en alignant les trous supérieurs et inférieurs.
7. Les 9 pinces de montage sont expédiées dans une longue bande. Brisez avec les mains ou utilisez des pinces.
8. Chaque pince possède une encoche de dégagement pour accorder de la place pour la fonte sur le foyer encastré. Placez les pinces de manière à ce que l'encoche fasse face au bord extérieur de l'encadrement **(Figure 22.3)**.

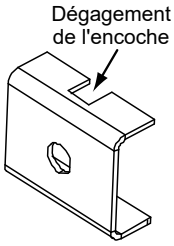

Figure 22.3

9. Pour commencer, il vaut mieux à moitié viser toutes les vis de 1/4-20 pour permettre des ajustements. Suivant l'ajustement, serrez les 2 vis dans chaque embase en premier et puis serrez progressivement les vis restantes.
10. Glissez l'encadrement et la garniture par dessus le foyer encastré pour les mettre en place de façon à ce que les pattes de montage sur les côtés métalliques s'alignent avec les fentes du foyer encastré **(Figure 22.4)**.
11. Alignez les 2 vis dans la partie supérieure de l'encadrement avec les 2 trous d'alignement en dessus de l'appareil. Fixez en place **(Figure 22.4)**.

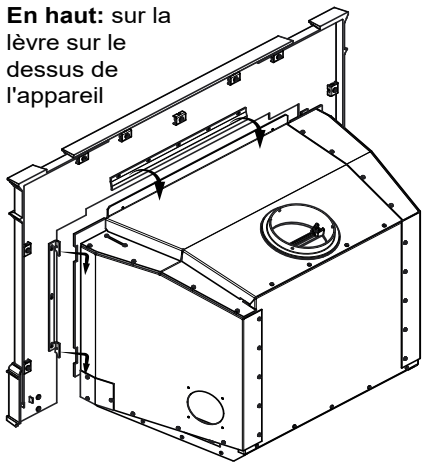

Figure 22.4

I. Boulons de mise à niveau

1. Si nécessaire, installez et ajustez les niveleurs de pied au besoin. Illustration 22.4.

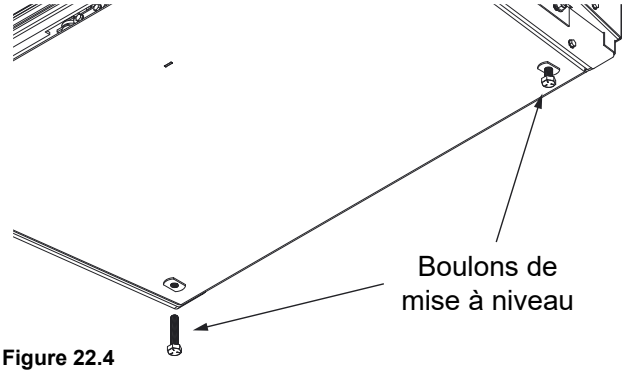

Figure 22.4

6 Installation dans une maison mobile. Approuvée pour les installations aux États-Unis uniquement!

Vous devez utiliser le n° de pièce de l'ensemble de prise d'air extérieur Quadra-Fire :

OAK-ACC

1. Une prise d'air extérieure doit être fournie pour l'air de combustion et doit demeurer exempte de feuilles, débris, glace ou neige. Elle doit être entièrement dégagée pendant le fonctionnement de l'appareil pour éviter un manque d'air pouvant causer la propagation de fumée et étouffer le feu. La propagation de fumée risque de déclencher les détecteurs de fumée.
2. L'appareil doit être boulonné au sol de la maison mobile par deux points d'encrage. Enlevez les boulons de chaque côté du foyer encastré et utilisez du ruban adhésif de plombier pour fixer à la structure (une rondelle peut être nécessaire). Réinstallez les boulons.
3. L'appareil doit être mis à la terre au moyen d'un fil de cuivre de calibre 8 ou équivalent dont les extrémités sont pourvues de connexions approuvées de mise à terre NEC.
4. Le foyer préfabriqué doit répondre aux **normes (UM)84-HUD** pour l'air de combustion extérieur amené au foyer. La cheminée doit être homologuée **UL103 HT** ou un doublage homologué **UL-1777** de 152 mm (6 po) de diamètre doit être utilisé. La cheminée doit être équipée d'un chapeau pare-étincelles et l'air extérieur doit atteindre le foyer encastré.
5. Reportez-vous aux dégagements à respecter par rapport aux matériaux inflammables et aux exigences de protection du sol aux **pages 8 à 10**. Respectez rigoureusement tous les dégagements.
6. Utilisez du silicone pour créer une barrière pare-vapeur efficace aux endroits où la cheminée ou d'autres composants pénètrent l'extérieur de la structure.
7. Suivez les instructions du fabricant de la cheminée et du carneau quand vous installez des conduits de fumée dans une maison mobile.
8. Ne brûlez que du bois. Les autres combustibles risquent de provoquer l'émission de gaz toxiques (par exemple du gaz carbonique).
9. Si l'unité brûle mal quand un ventilateur de tirage fonctionne dans la maison (par exemple, celui d'une hotte), augmentez l'arrivée d'air de combustion.
10. L'installation doit être en conformité avec les **Normes de construction et de sécurité pour maisons mobiles (HUD) CRF 3280, partie 24**.

AVIS : Des dévoiements dont l'angle avec la verticale ne dépasse pas 45° sont autorisés en vertu de la **section 905(a) de la norme UMC (Uniform Mechanical Code)**. Les dévoiements supérieurs à 45° sont considérés comme horizontaux et sont permis tant que la longueur horizontale ne dépasse pas 75 % de la longueur verticale du conduit. La construction, les dégagements et le chapeau de l'extrémité doivent être en conformité avec le **tableau 9C de la norme UMC**. Cette installation doit être également être conforme avec **NFPA 211**.

AVIS : Les sections supérieures de la cheminée doivent être démontables pour que la hauteur depuis le sol ne dépasse pas 411 cm (13,5 pi) lors du transport.

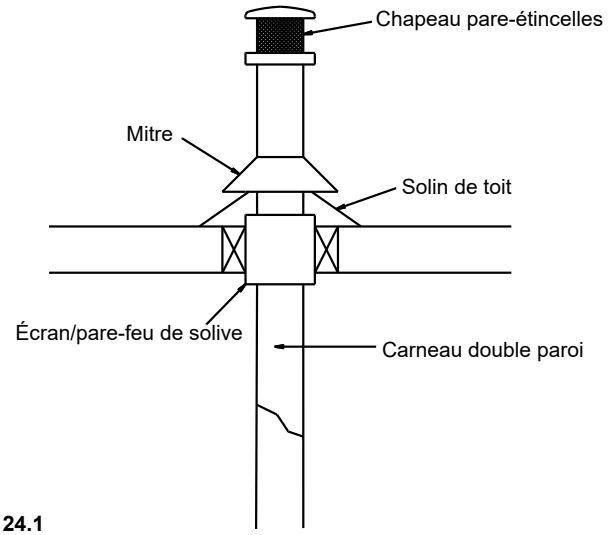

Figure 24.1

AVERTISSEMENT

Risque d'incendie. Risque d'asphyxie.
Ne laissez pas entrer l'air de combustion extérieur par :
- Dans une cavité de la paroi murale, du sol ou du plafond
- Dans un espace fermé, par exemple dans un grenier ou garage
- Près de conduits d'évacuation ou de cheminées

Cela risque de provoquer de la fumée ou des odeurs.

ATTENTION

L'INTÉGRITÉ DE LA STRUCTURE DU PLANCHER, DES MURS ET DU PLAFOND/TOITURE DE LA MAISON MOBILE DOIT ÊTRE MAINTENUE
Ne coupez PAS à travers :
- Les solives du sol, les montants des murs ou les entretoises du plafond.
- Les matériaux de support susceptibles d'affaiblir l'intégrité structurelle.

AVERTISSEMENT

Risque d'asphyxie.
NE JAMAIS INSTALLER DANS UNE CHAMBRE À COUCHER.
Il consomme l'oxygène présent dans la pièce.

7 Documents de référence

A. Registre de maintenance et d’entretien

Date de l'entretien	Effectué par	Description de l'entretien

Date de l'entretien	Effectué par	Description de l'entretien

QUADRA-FIRE®

NOTHING BURNS LIKE A QUAD

CONTACT INFORMATION

Hearth & Home Technologies
352 Mountain House Road
Halifax, PA 17032
Division of HNI INDUSTRIES

**Please contact your Quadra-Fire dealer with any questions or concerns.
For the number of your nearest Quadra-Fire dealer
log onto www.quadrafire.com**

CAUTION

DO NOT DISCARD THIS MANUAL

- Important operating and maintenance instructions included.
- Read, understand and follow these instructions for safe installation and operation.
- Leave this manual with party responsible for use and operation of this appliance.

We recommend that you record the following pertinent information for your heating appliance.

Date purchased/installed:

Serial Number: Location on appliance:

Dealership purchased from: Dealer Phone: 1( ) -

Notes:

This product may be covered by one or more of the following patents: (United States) 5341794, 5263471, 6688302, 7216645, 7047962 or other U.S. and foreign patents pending.

HEARTH & HOME technologies™